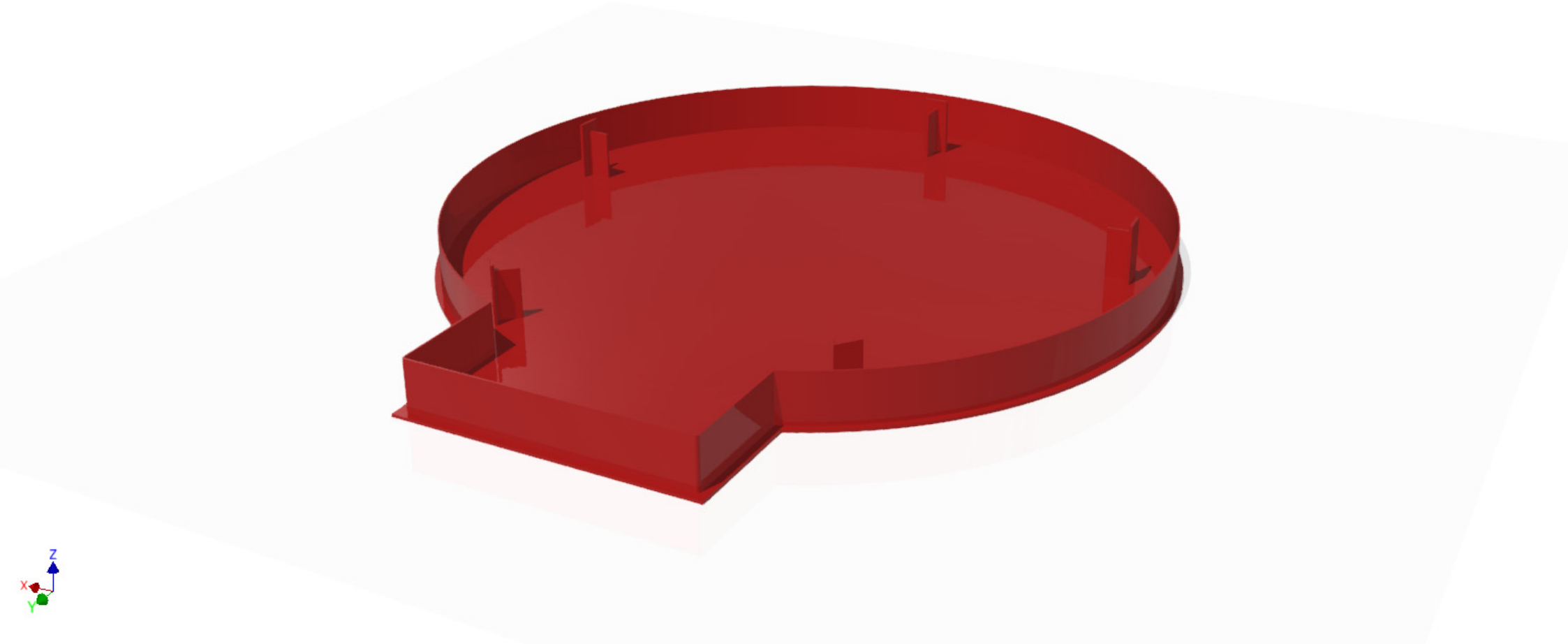
Z
X
Y

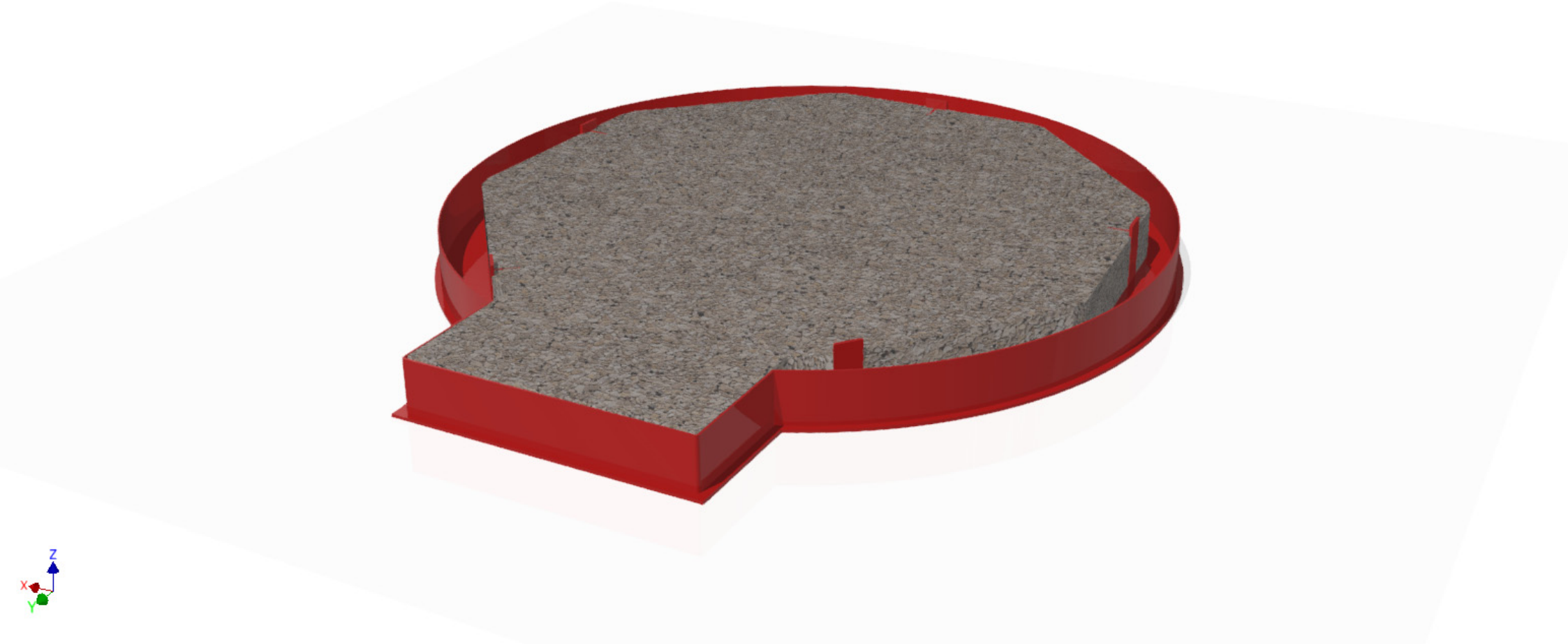
Z
X
Y

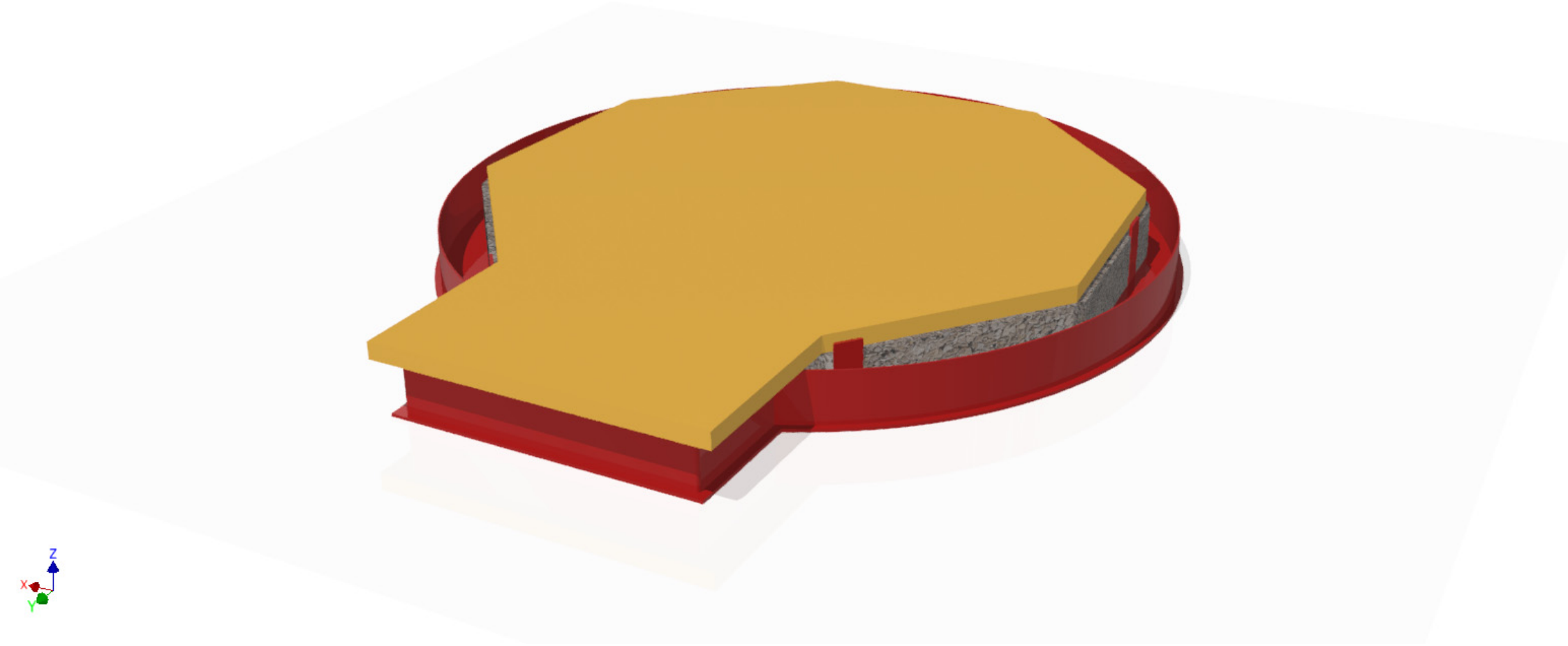
Z
X
Y

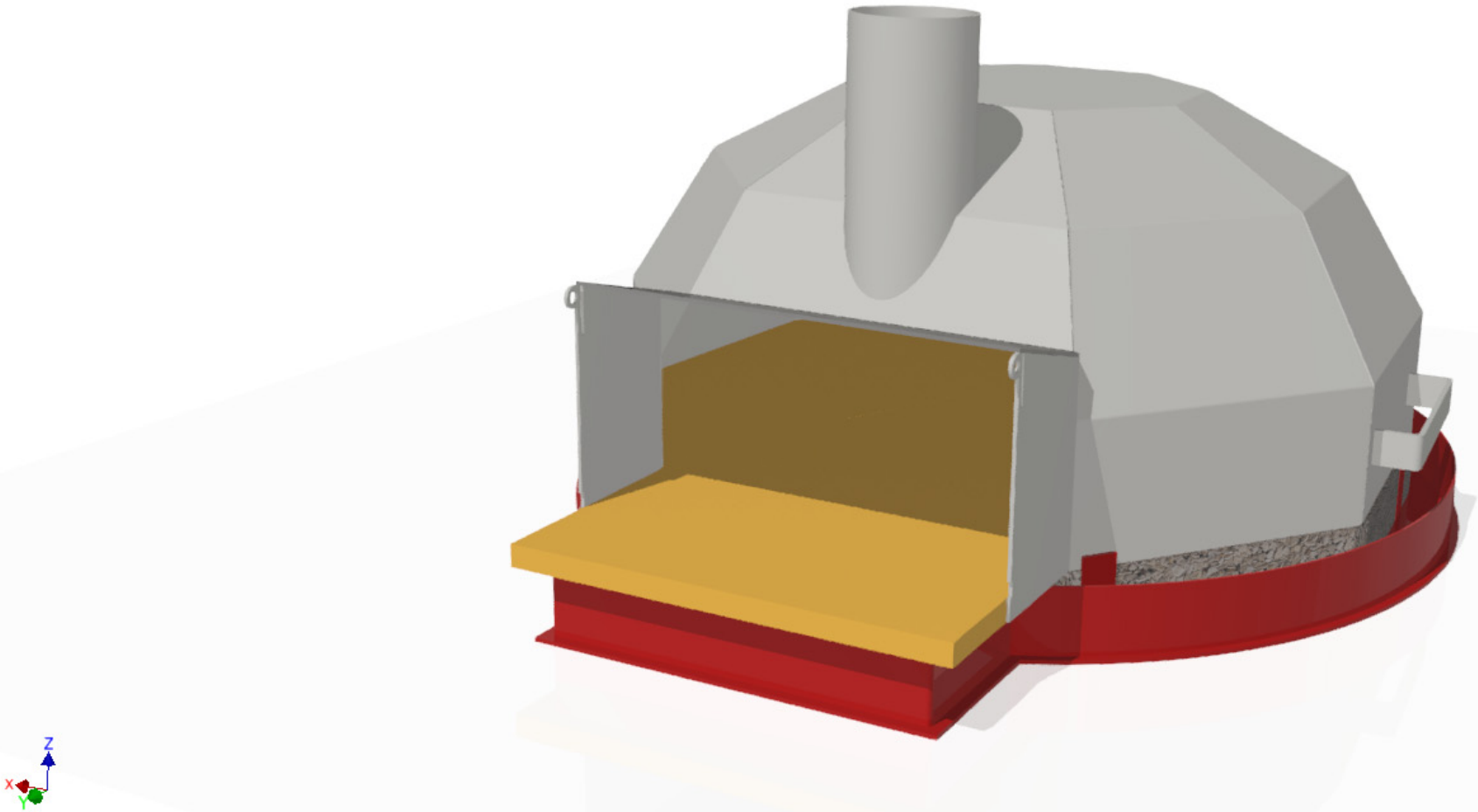
Z
X
Y

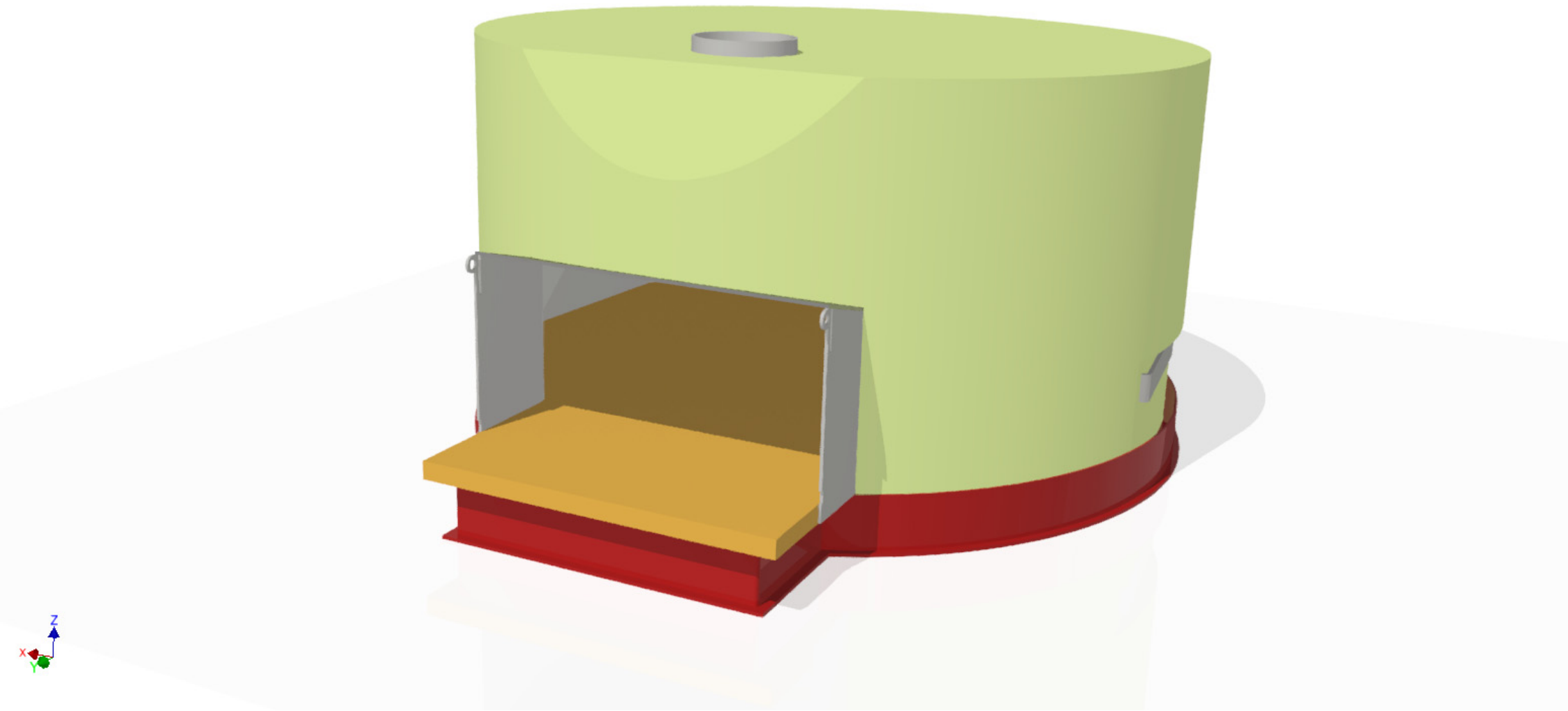
Z
X
Y

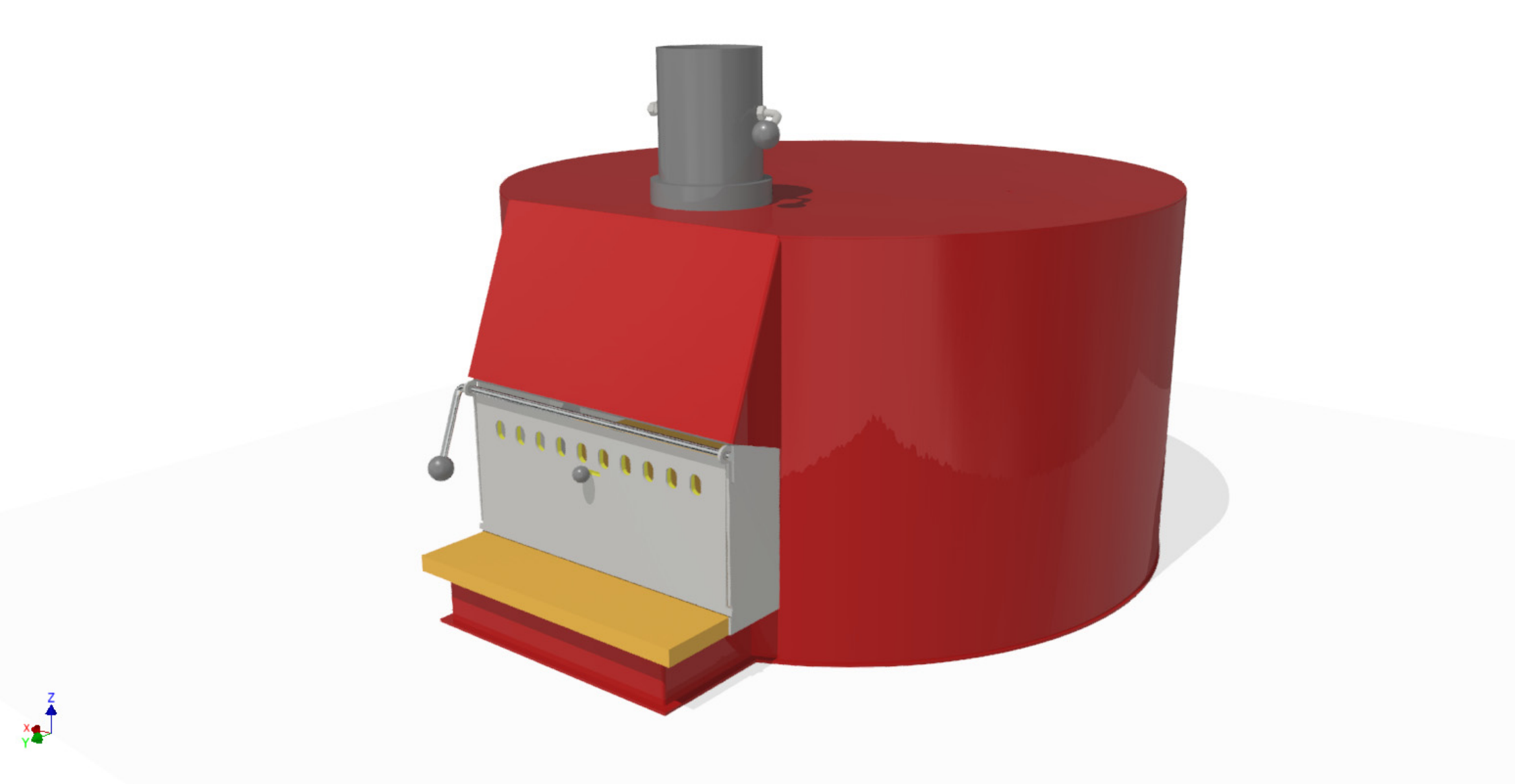
Z
X
Y

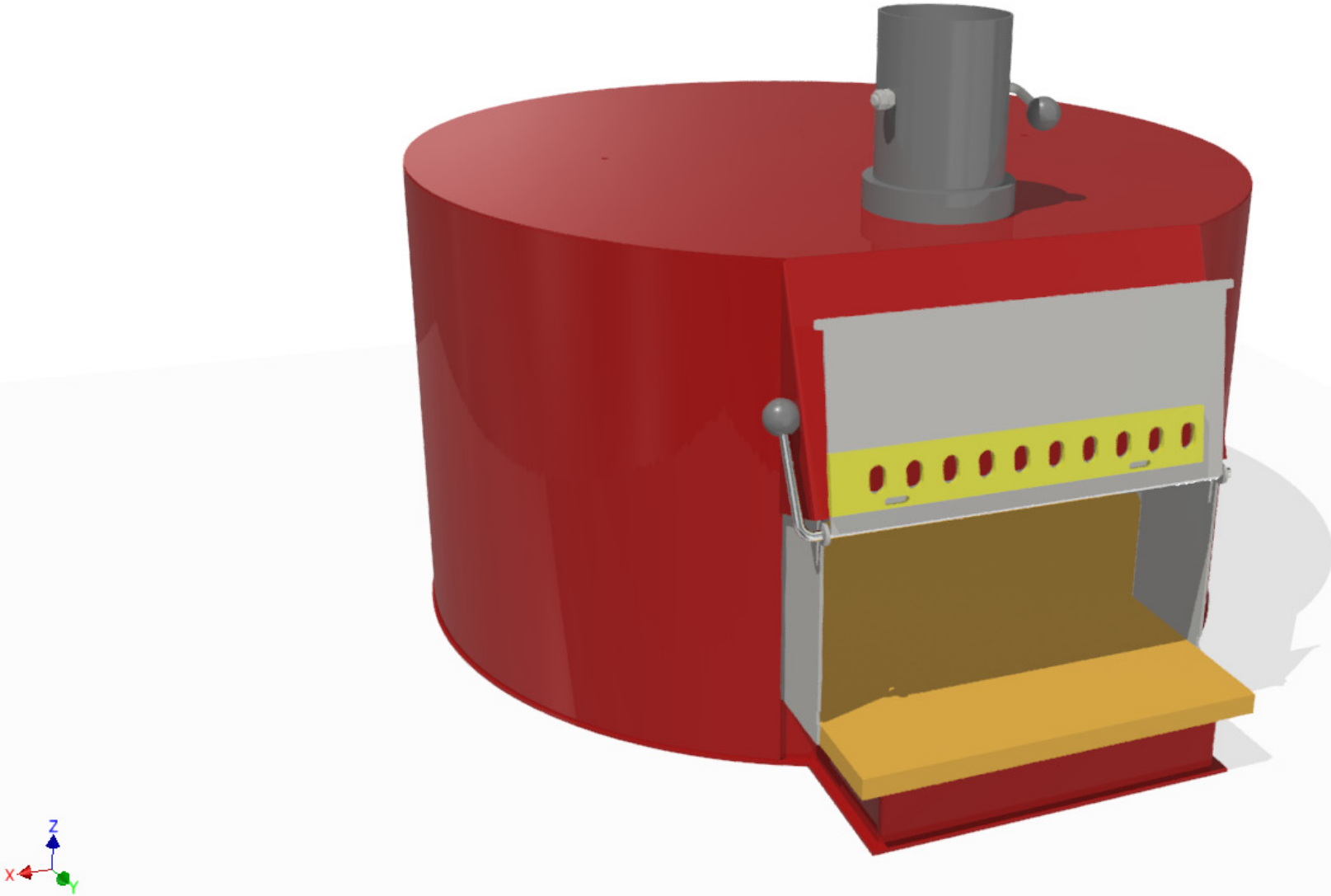
Z
X
Y

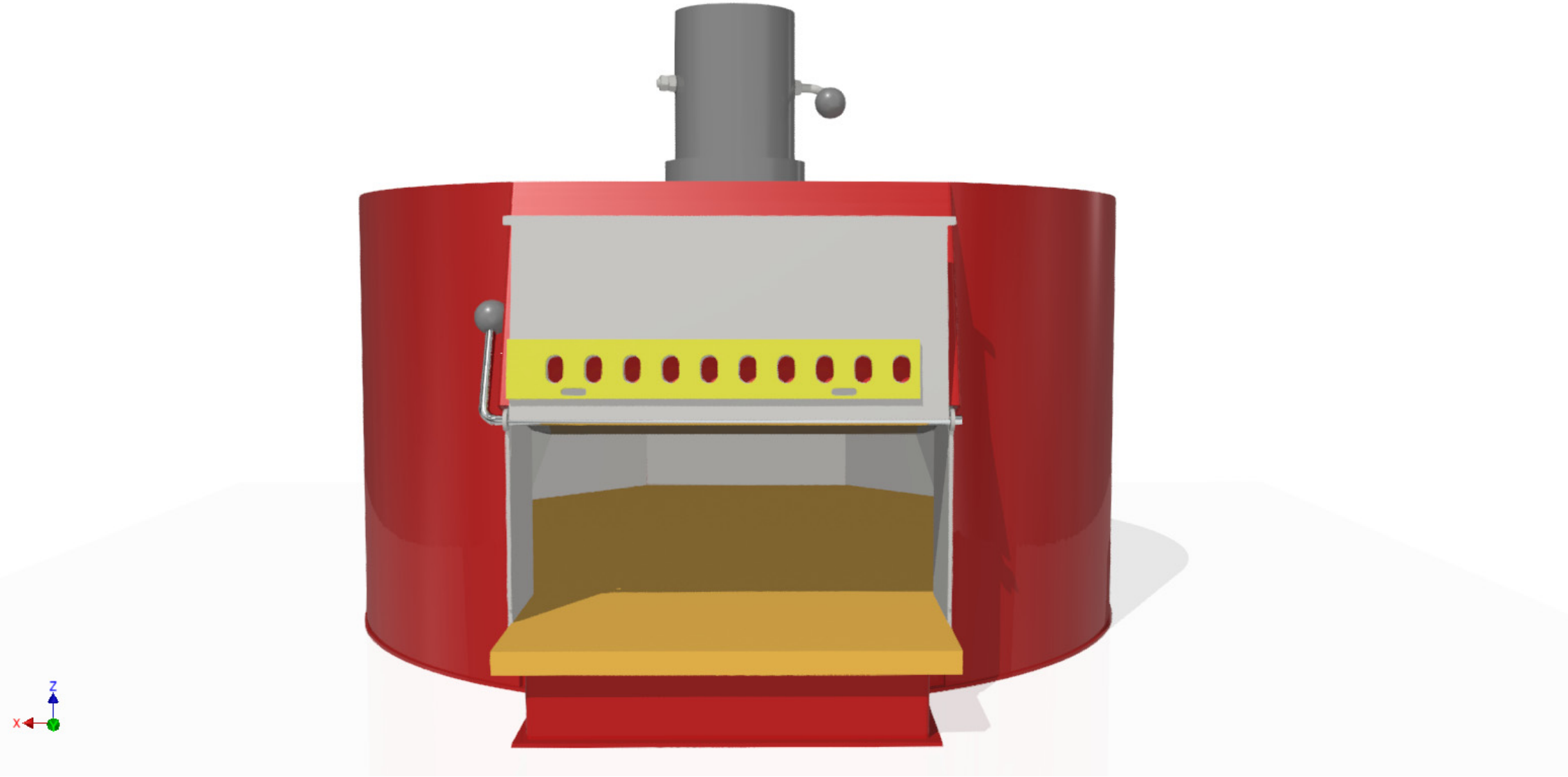
Z
X